Схема

разграничения эксплуатационной ответственности между потребителями тепловой энергии (многоквартирных домов) и центральной котельной мкр. «Новый» с.п. Яндаре

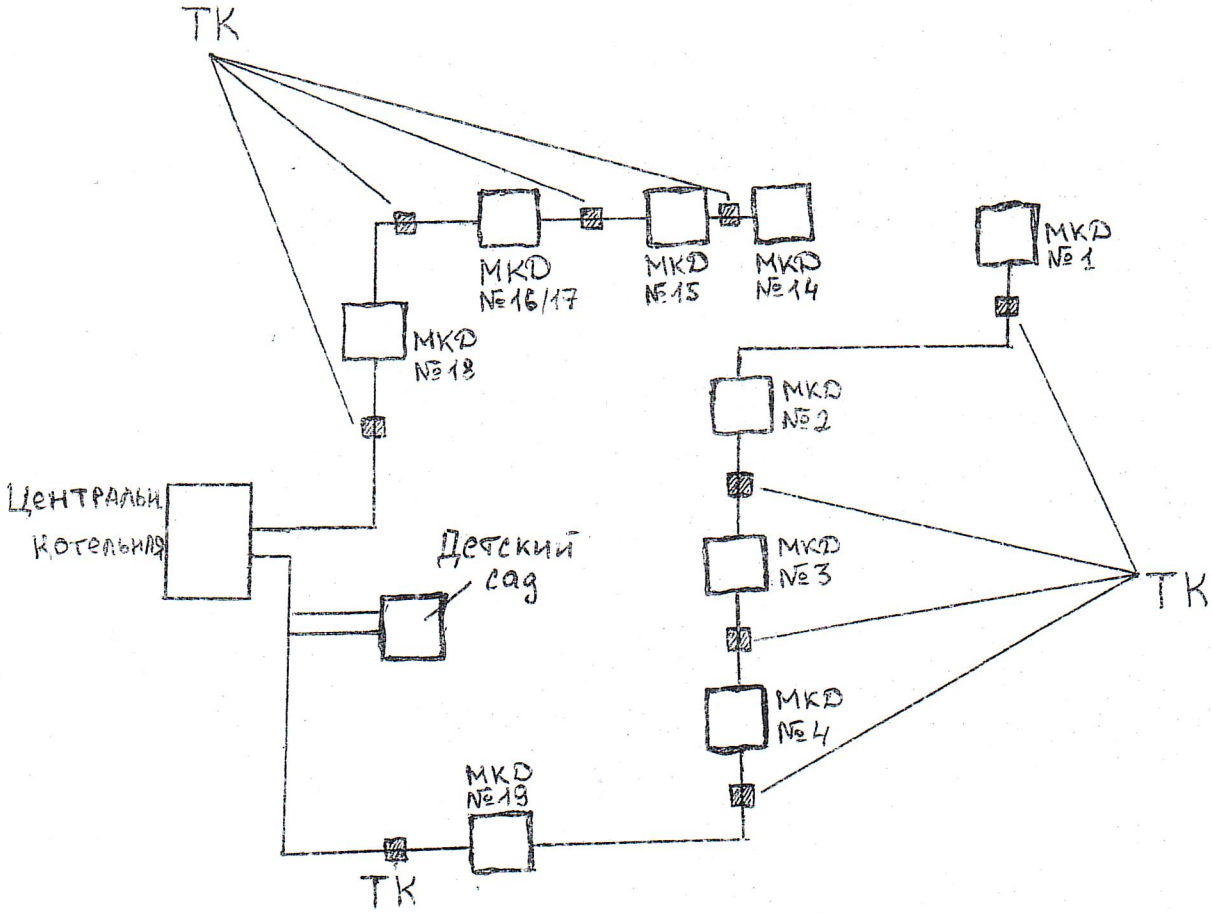

Согласовано: Начальник отдела ГА и ЖКХ Администрации Назрановского района _____ А.У. Умаров

Генеральный директор

ООО «Параллель» _____ Р.М. Ганижев